Hengst FILTER
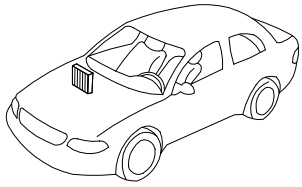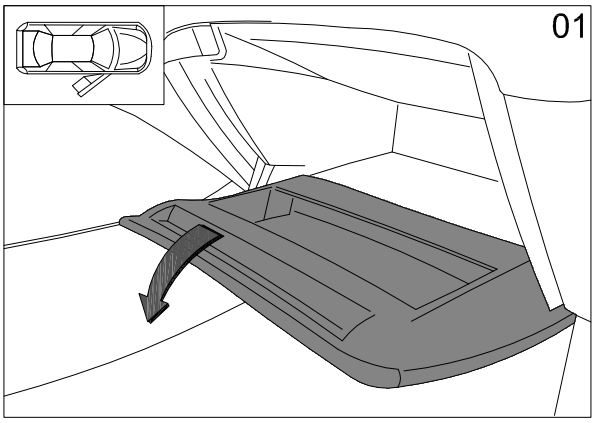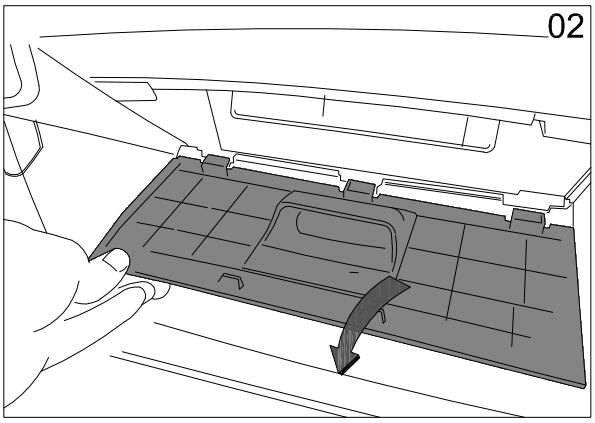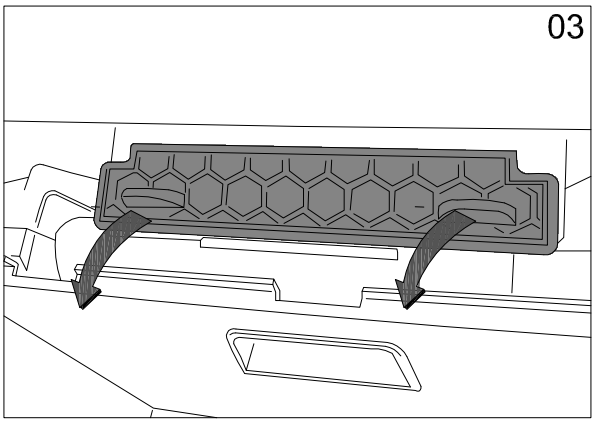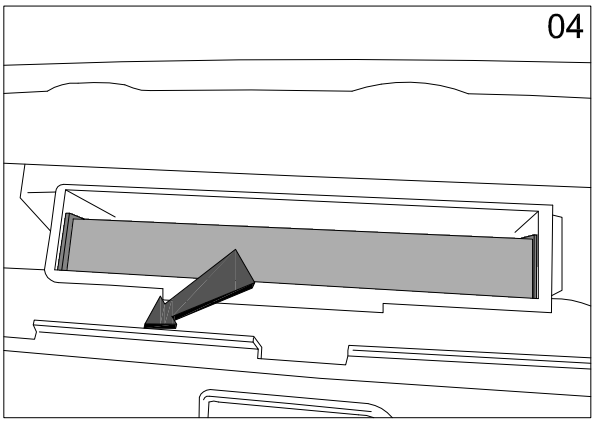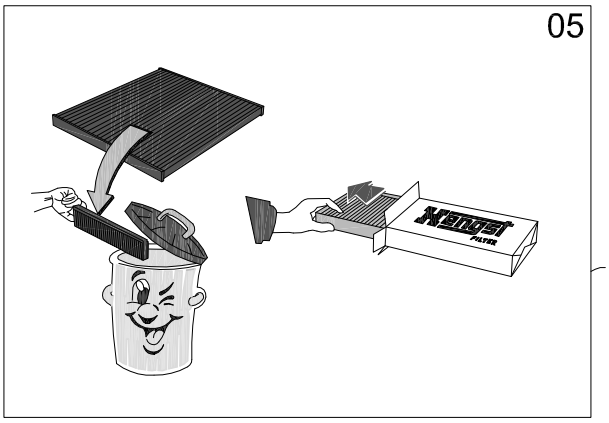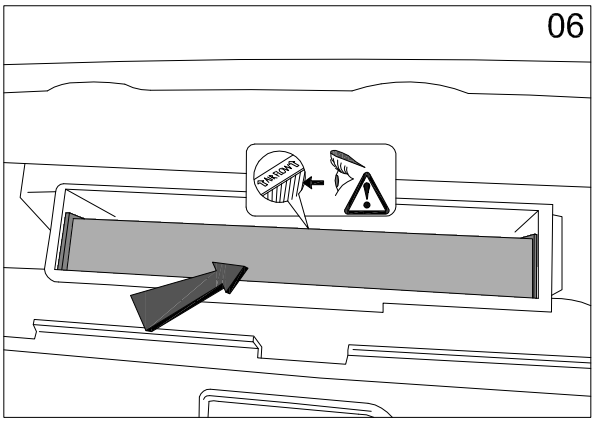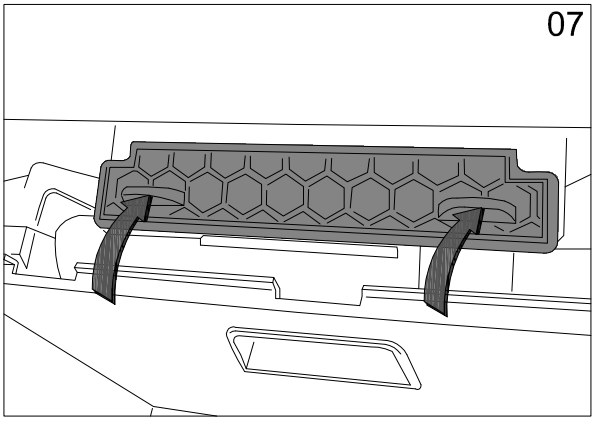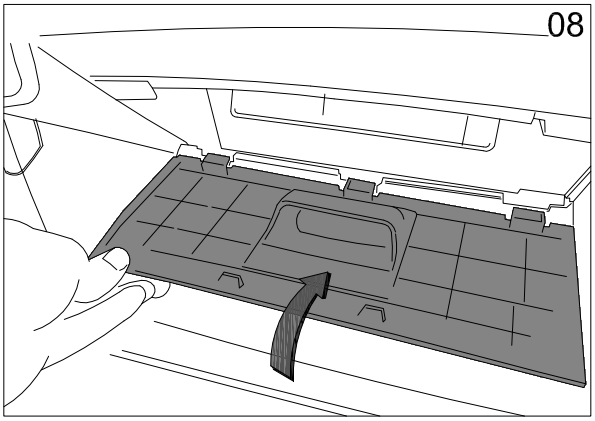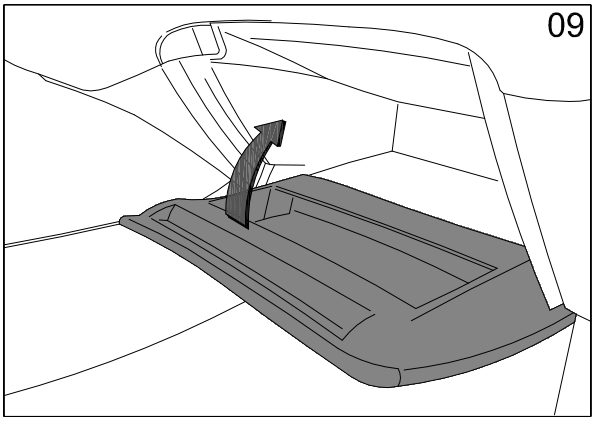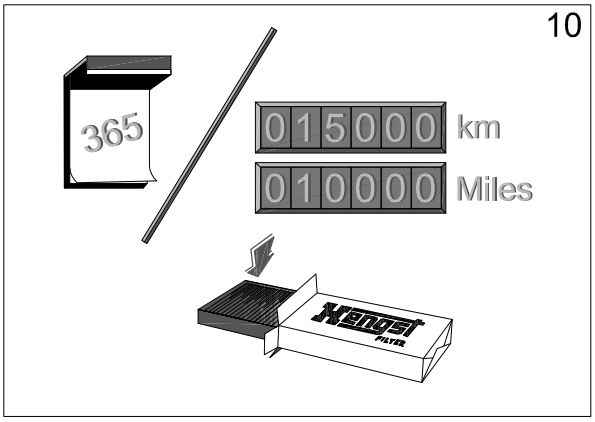
E3954LI