Hengst FILTER
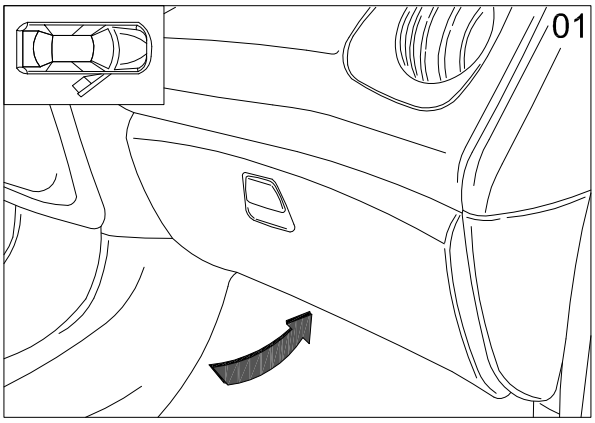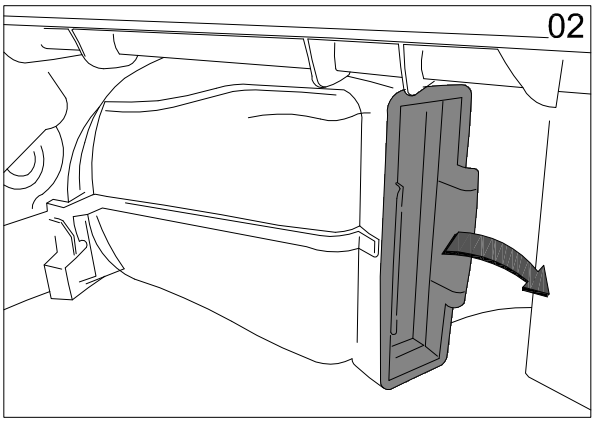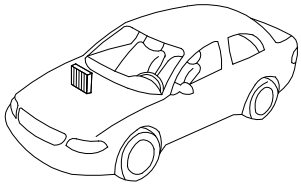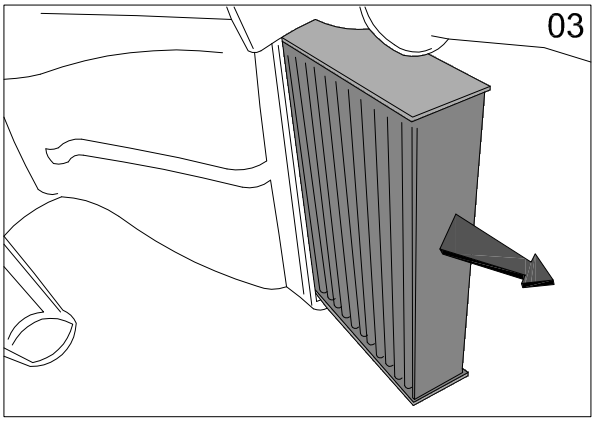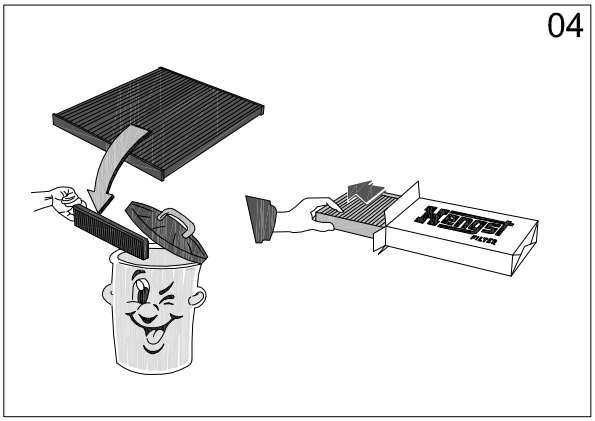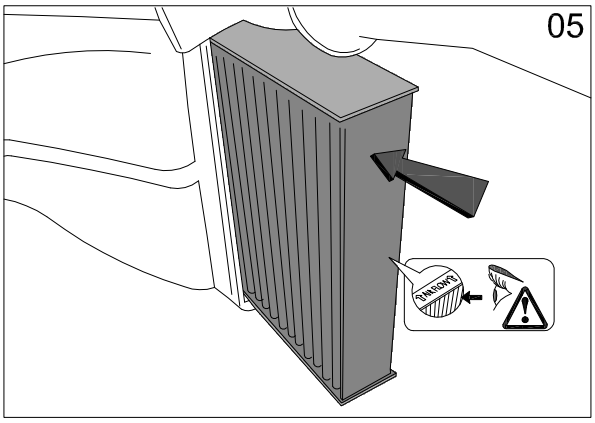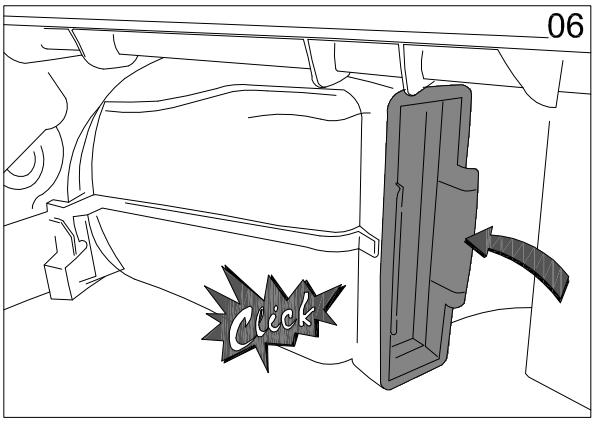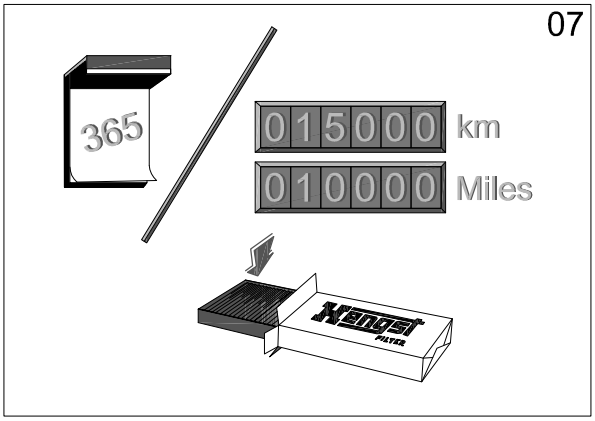
E3996LI