Hengst FILTER
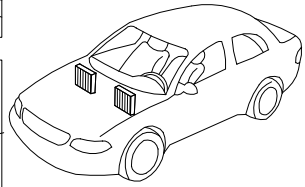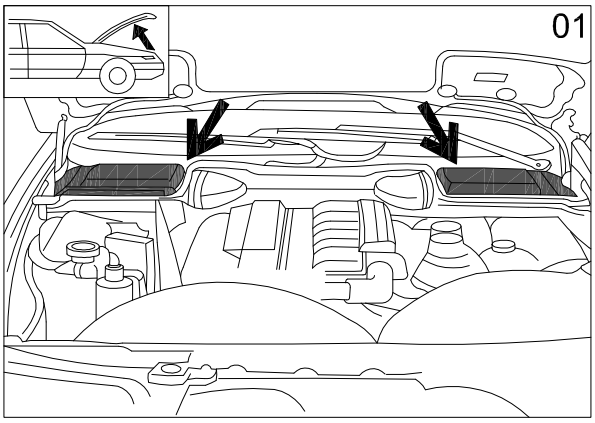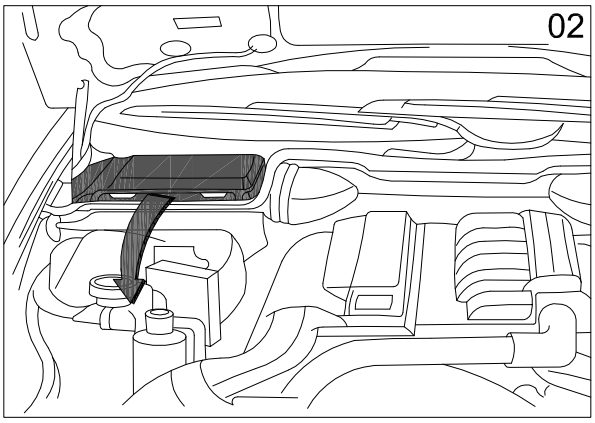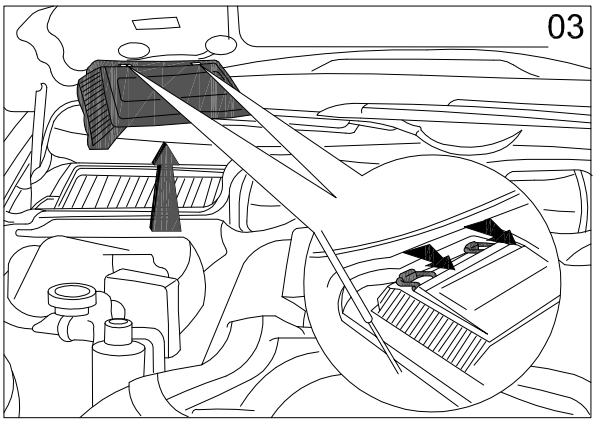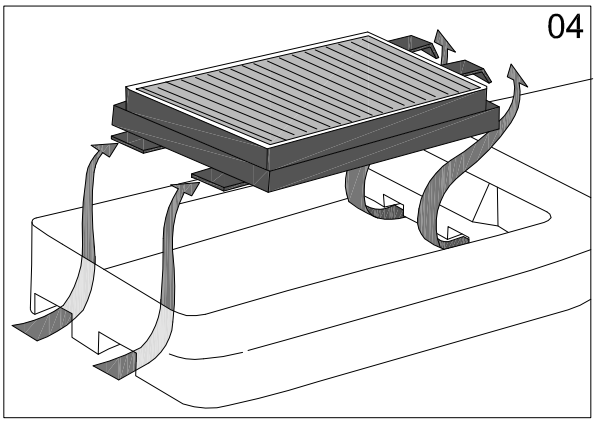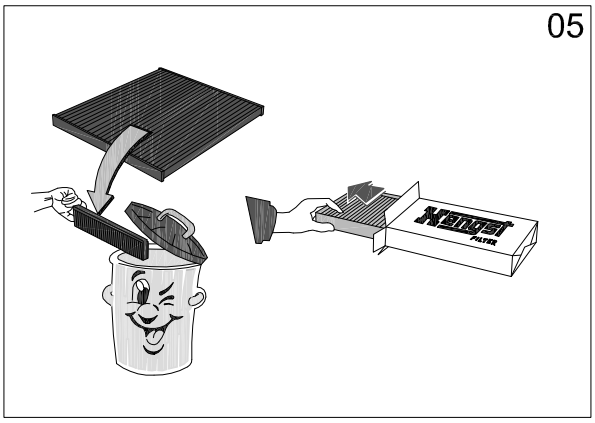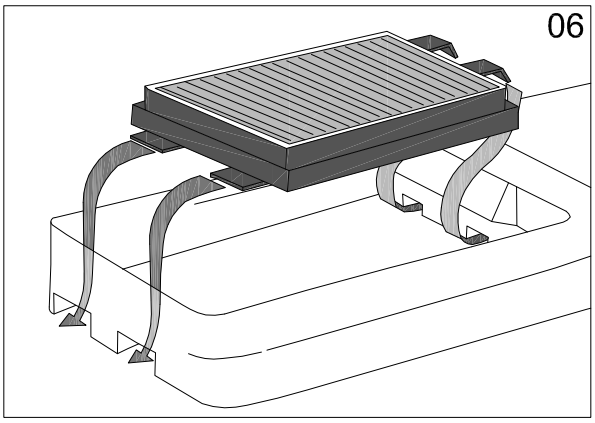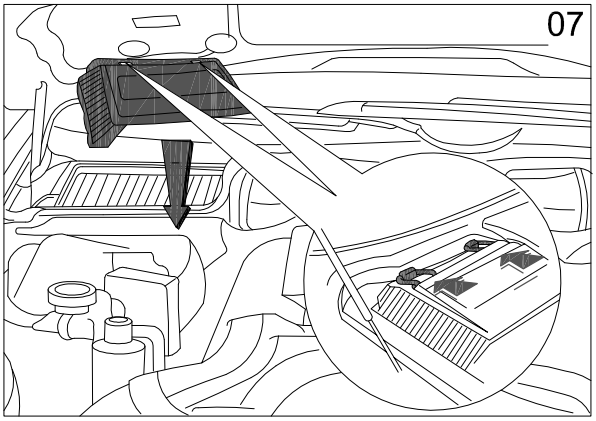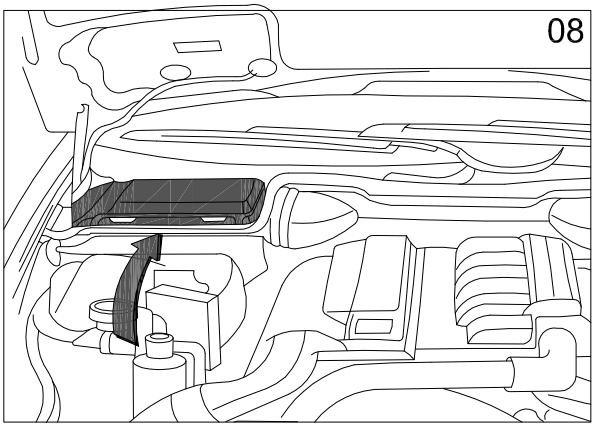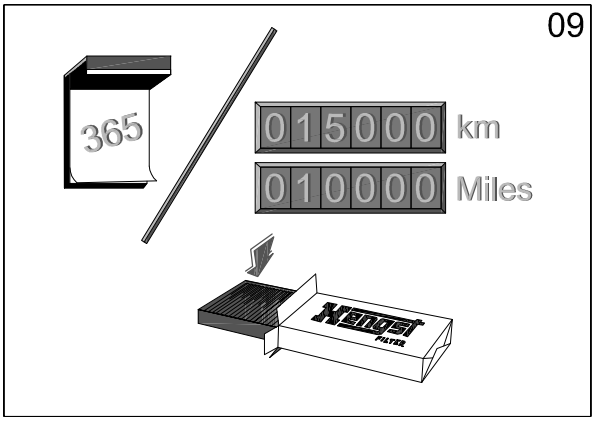
E960LI-2
E960LC-2